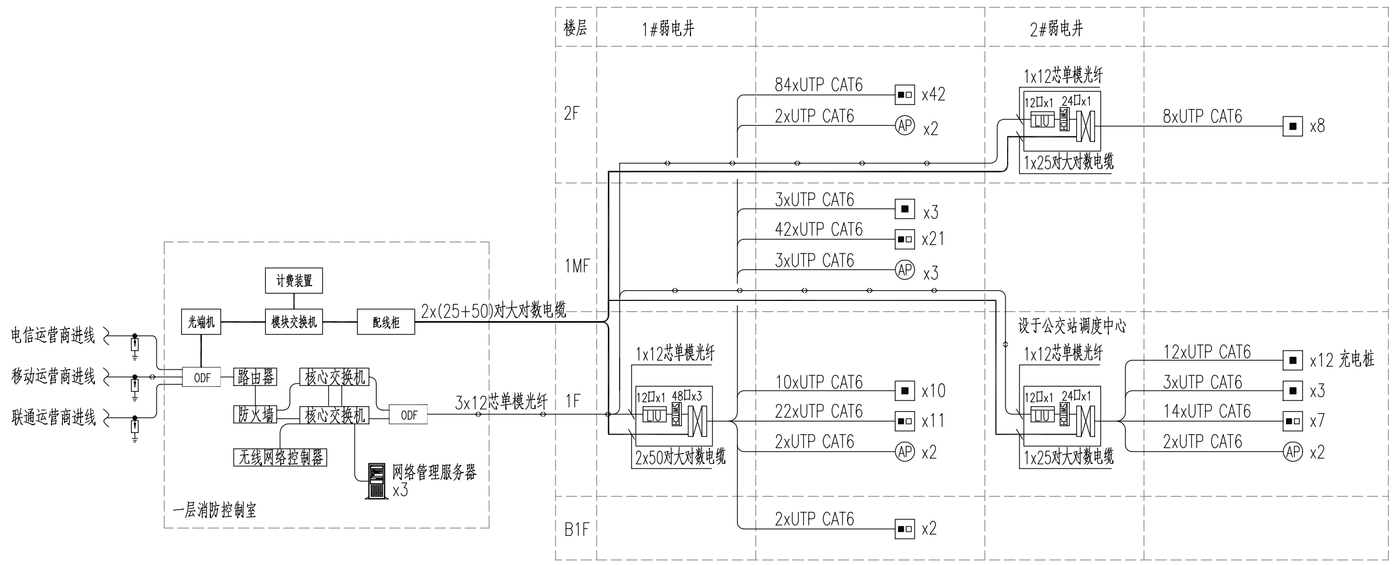

综合布线系统图

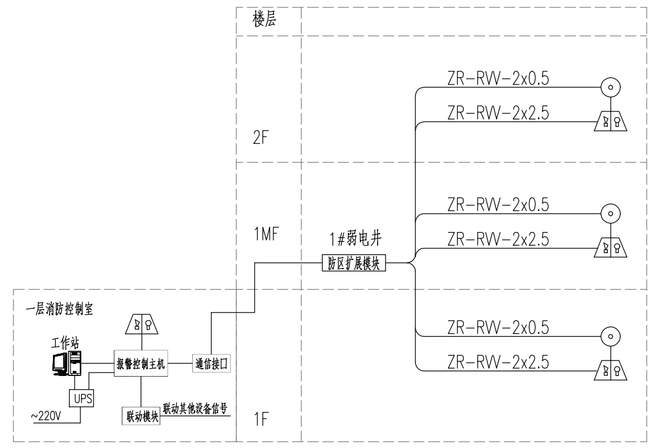

公配残疾人卫生间报警系统图

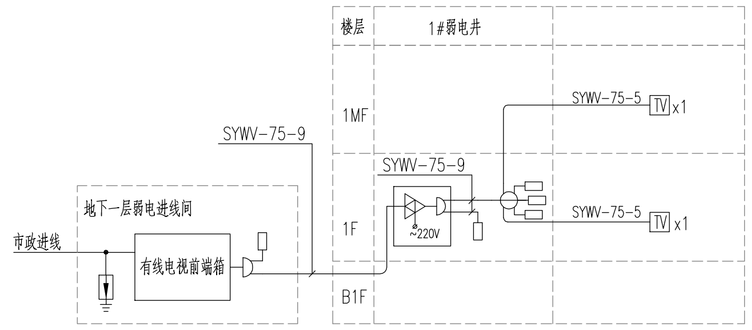

公配有线电视系统图

序号	图例	设备名称
1	DDC	直接数字控制器(网络)
2	CO_2	二氧化碳传感器
3		新风处理机

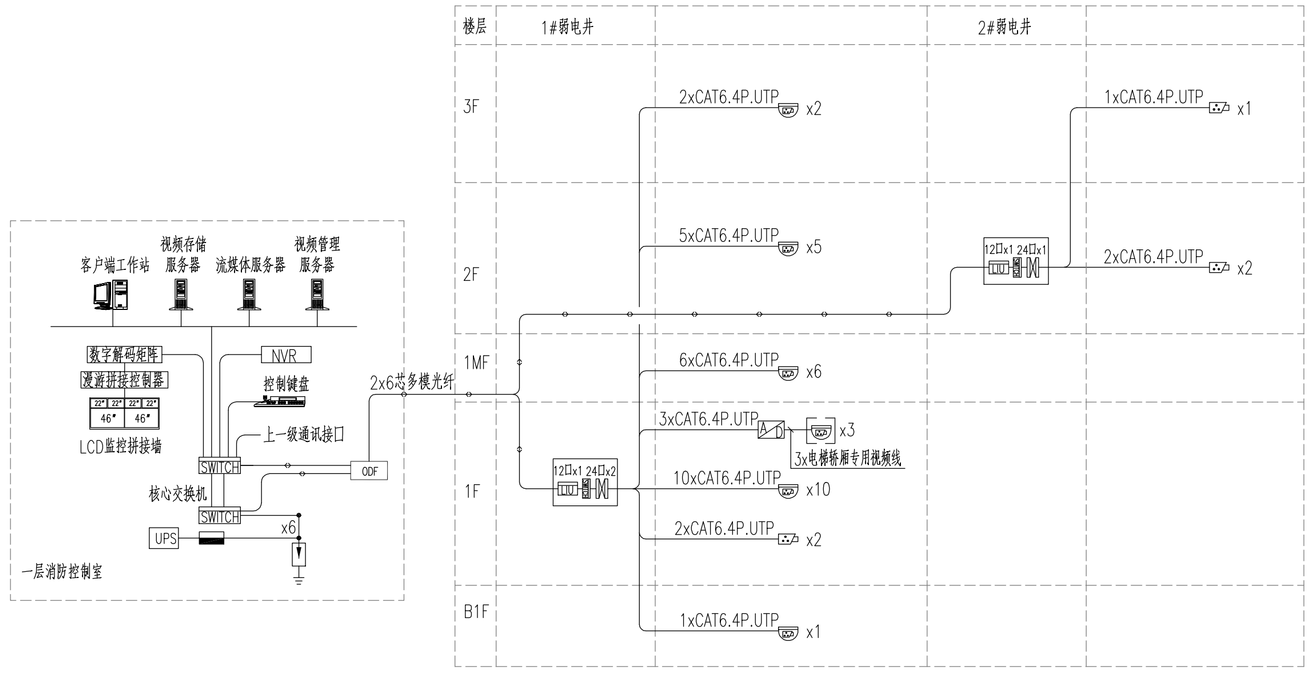

公配视频监控系统图

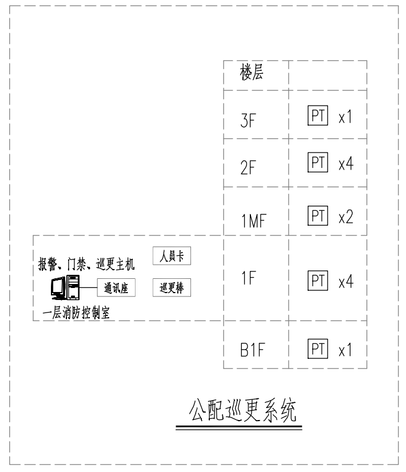

公配巡更系统

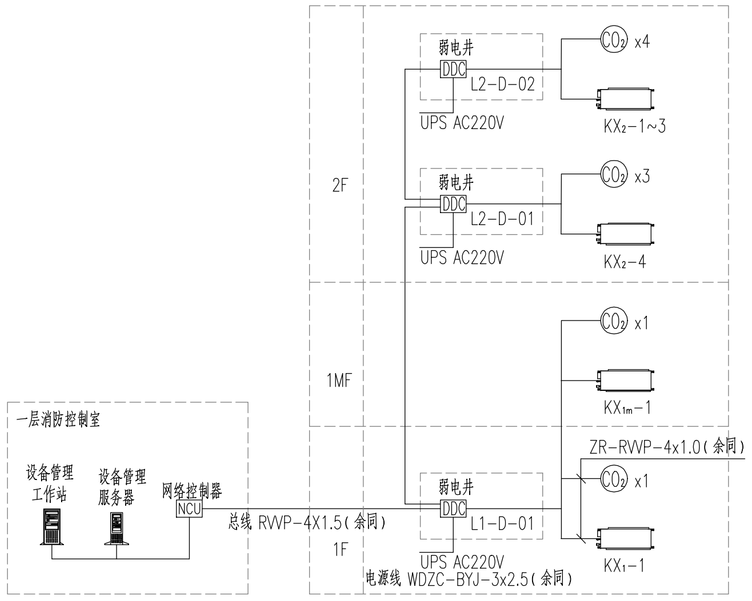

二氧化碳浓度监控系统图

建设单位: 深圳市地铁集团有限公司
CLIENT:

奥意建筑工程设计有限公司
A+E Design Co.,Ltd.
甲级资质 A144002927
Class A Qualification, No. A144002927
建筑行业(建筑工程)甲级
Architectural Engineering Design,Class A
电子通信广电行业(电子工程)甲级
Electronic Engineering Design,Class A
网址 (URL): http://www.ae-design.cn

合作设计单位:
CODESIGN:

利安顾问(中国)有限公司
LEIGH & ORANGE LTD.
香港英皇道979号
太古坊多媒大厦8楼801室
801, DORSET HOUSE,
TAI KOO PLACE, 979 KING'S ROAD,
HONG KONG
TEL: 852 2811 8900
FAX: 852 2811 8901
www.leighorange.com

盖章区
STAMP AREA

版次 REV.	发行日期 ISSUE DATE	摘 要 DESCRIPTION
3	2020.10	施工图
2	2016.06.20	施工图
1	2016.12.30	报审施工图

发行记录 ISSUE REMARK

会签 COORDINATION		
工 艺		
通信信息		
电 气	张国庆	
气体动力		
暖通空调	陈君	
给水排水	吴宗俊	
结 构	黄卓	
建筑总图	廖惠芬	
专业 DISCIPLINE	姓名 FULL NAME	签署 SIGNATURE

设计签署 SIGNATURE		
项目总负责 PRIMARY CAPTAIN		
项目负责 PROJECT MANAGER	孙明	
审 定 APPR'D	吴昌伟	
审 核 EXAM'D	张国庆	
专业负责 MAIN ENGINEER	左新明	
校 对 CHK'D	左新明	
设 计 DESIG'D	林伟丰	
制 图 DRAW'N	林伟丰	
职 责 DUTY	姓名 FULL NAME	签署 SIGNATURE

设计阶段 JOB STAGE	竣工图	专业 DISCIPLINE: 通信信息
项目名称 PROJECT	地铁前海时代广场T201-0071宗地项目一期(7-1号地块)	
子项名称 ITEM	公交首末站及公配	
图 名 DWG. TITLE	弱电系统图(一)	

工程号 PROJECT NO.	子项号 ITEM NO.	图号 DWG. NO.	版次 REV.
14002	02	DT-G201	3

比例 SCALE: --